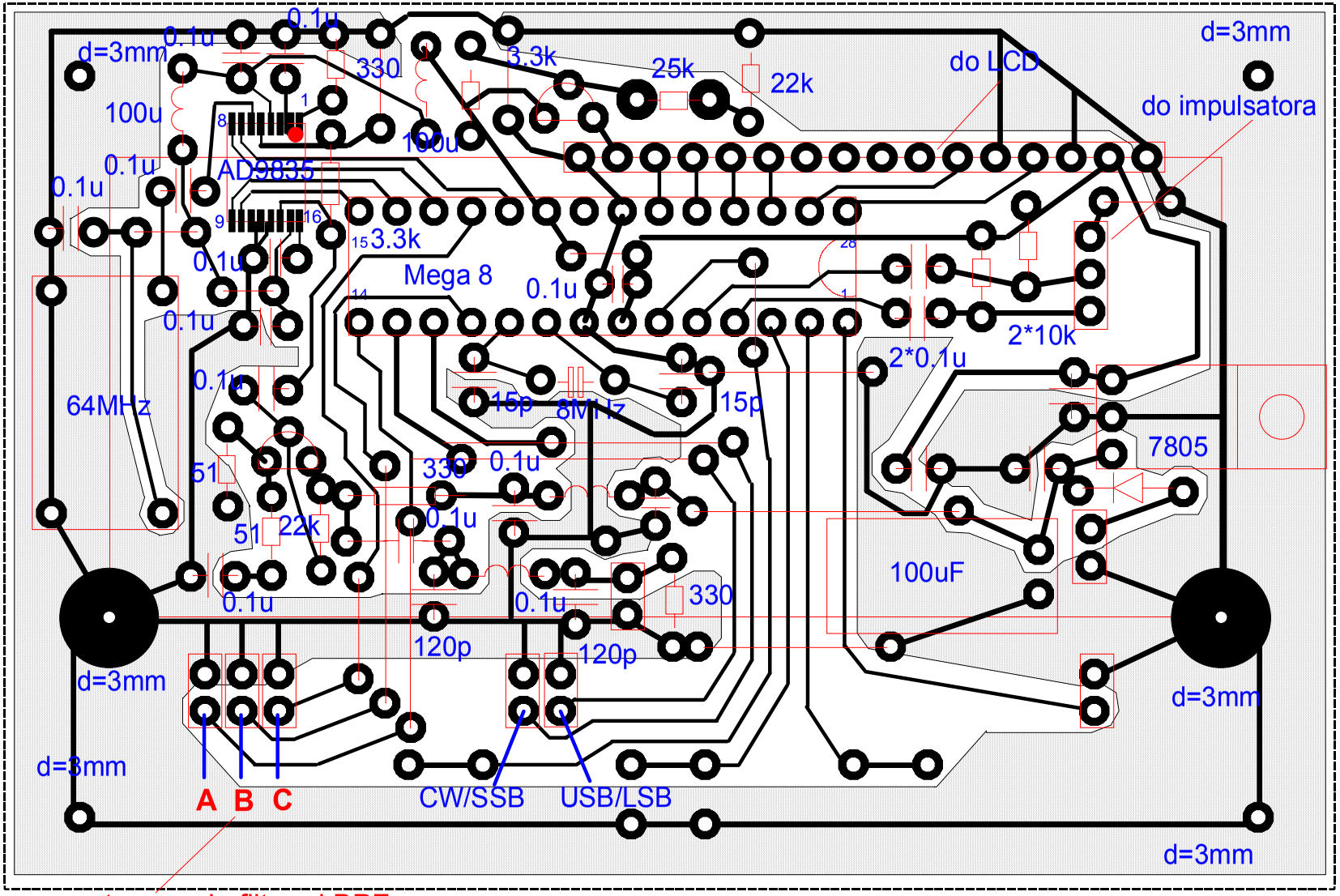
d=3mm
0.1u
0.1u
330
3.3k
25k
22k
do LCD
d=3mm
do impulsatora
100u
100u
AD9835
0.1u
0.1u
3.3k
Mega 8
0.1u
0.1u
0.1u
0.1u
2*10k
2*0.1u
64MHz
15p
8MHz
15p
7805
51
330
0.1u
51
22k
0.1u
100uF
0.1u
0.1u
330
120p
120p
d=3mm
d=3mm
d=3mm
A B C
CW/SSB
USB/LSB
d=3mm
sterowanie filtrami BPF

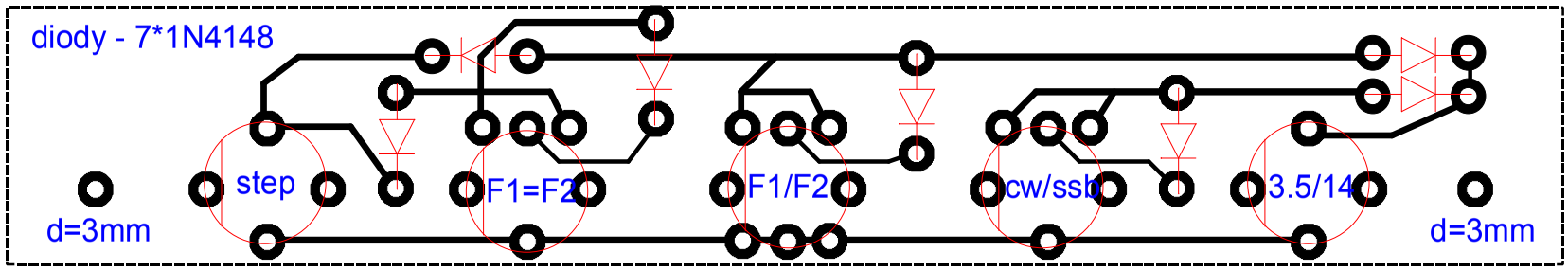
diody - 7*1N4148
step
F1=F2
F1/F2
cw/ssb
3.5/14
d=3mm
d=3mm